GROVSOPRUM FINNS I KV. HARVEN 37
GOTLANDSGATAN 66

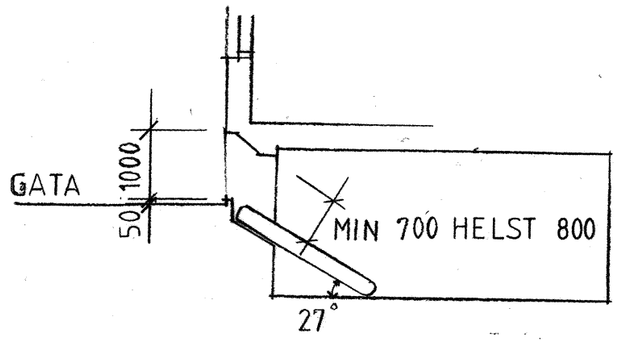

SEKTION GENOM
BANDTRANSPORTÖR I SOPRUM

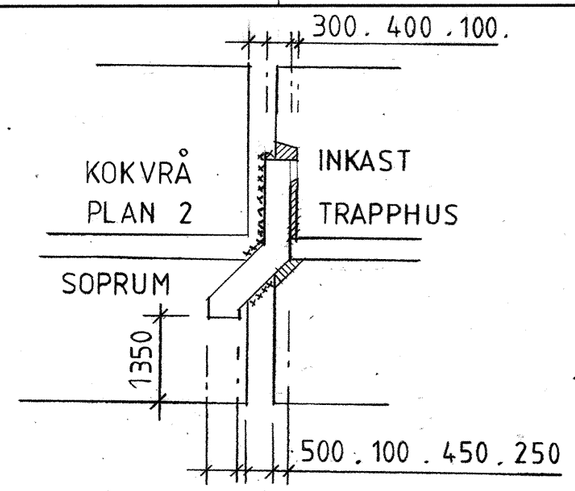

SEKTION GENOM
SOPINKAST

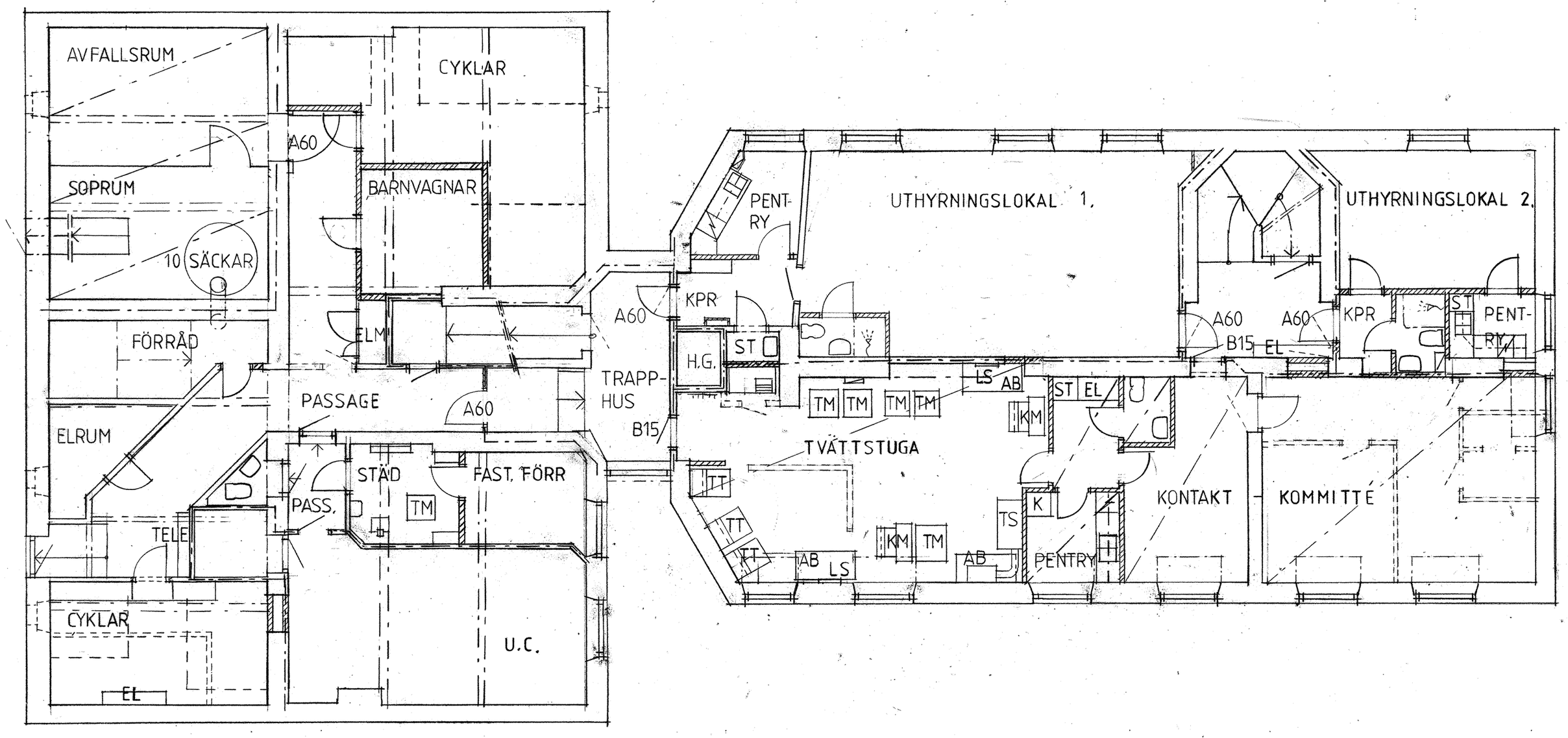

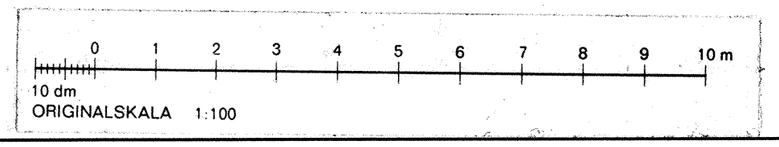

60009536

RELATIONSRITNING

UPPRUSTNING

REV	ANT	AVSEENDE	SIGN	DATUM
A		RELATIONSRITNING	IH	93-11-17

PROJEKT KV. PLOGEN NR 7

ADRESS GOTLANDSGATAN 71

SB Svenska Bostäder
BOX 95 162 12 VÄLLINGBY TEL. 08/7598600

A ▶
E ▷
K ▷
V ▷
L ▷
▷

SB Svenska Bostäder
ARKITEKTKONTORET
BOX 95 162 12 VALLINGBY TEL. 08/7598600

BYGGLOVSHANDLING

RITNINGEN AVSER
PLAN 2

SKALA 1:100

KONSTRUERAD AV/HANDLÄGGARE: INGER HULTMAN
RITAD AV:
GRANSKAD AV:

DATUM 1989-11-23

ARBETSNUMMER

A3

REV. A

dima 08/667 04 30 PENTEX 20